Bernardo PTO 10/435 Schutzeinrichtungen für Drehmaschinen [B57-1083]

~~700,80€~~
630,00€

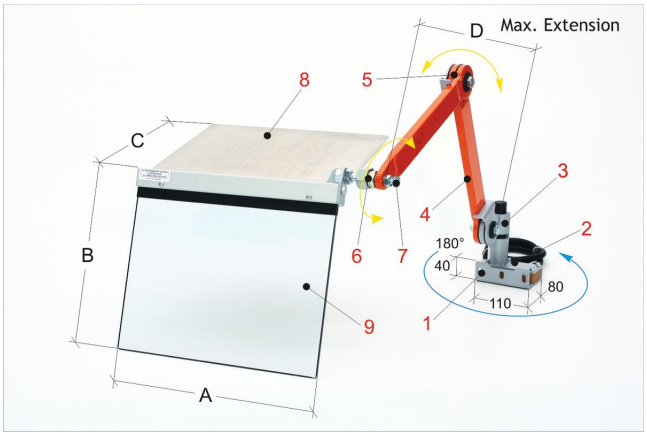

Technische Daten:

A	B	C	D
400	350	310	550

1 Vordere und seitliche Halterung2 Sicherheits-Mikroschalter-Gehäuse – 180° drehbar, 2 Öffnungskontakte 3 Horizontale Einstellklemme4 Gelenkarm aus Stahlrohr5 Drehgelenk mit Reibscheibe6 Kugellagerung für die Ausrichtung des Schutzschirms7 Feststellschrauben für die Kugellagerung8 Oberer Späneabweiser aus Aluminium9 Der Schutzschirm besteht aus stoßfestem und ölbeständigem Kunststoffmaterial

Beschreibung:

- Vielfach einstellbare Schutzeinrichtung für die Montage auf dem Längsschlitten. Zusammen mit der Spannfutter Schutzhaube bietet diese Einrichtung einen hervorragenden Schutz des Bedieners.
- Dieses Modell schützt den Bediener vor dem direkten Kontakt mit rotierenden Teilen des Spannfutters sowie vor wegfliegenden Spänen und vor Kühlmittelspritzern. Der an Gelenkarmen befestigte Schutzschirm kann dank einer Kugellagerung komplett frei eingestellt werden und verfügt über einen Spanabweiser.
- Die Schutzeinrichtung ist mit einem Sicherheits-Mikroschalter ausgestattet.

Erhältliches Zubehör:

- PMG 60/185 (Art.Nr.: 57-1143)
- PBA 01/190 (Art.Nr.: 57-1140)
- PBA 01/325 (Art.Nr.: 57-1141)
- PBA 02/325 (Art.Nr.: 57-1142)