Bernardo Gleitschuh 1 1/2“ W (Ø38,1) x 2“ W (Ø50,8) für BM 60 A Zubehör für Rohrbieger [B06-6752]

~~848,40€~~
805,00€

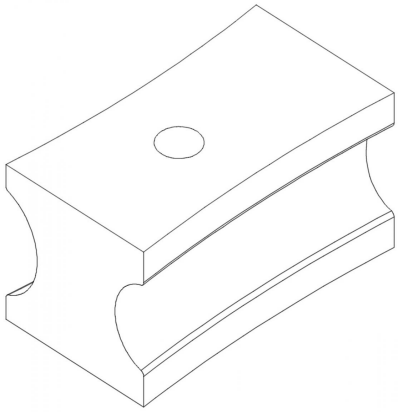

Beschreibung:

- Gleitschuh 1-1/2" W (diam. 38,1) x 2" W (diam. 50,8)
- für BM 60 A